会签栏

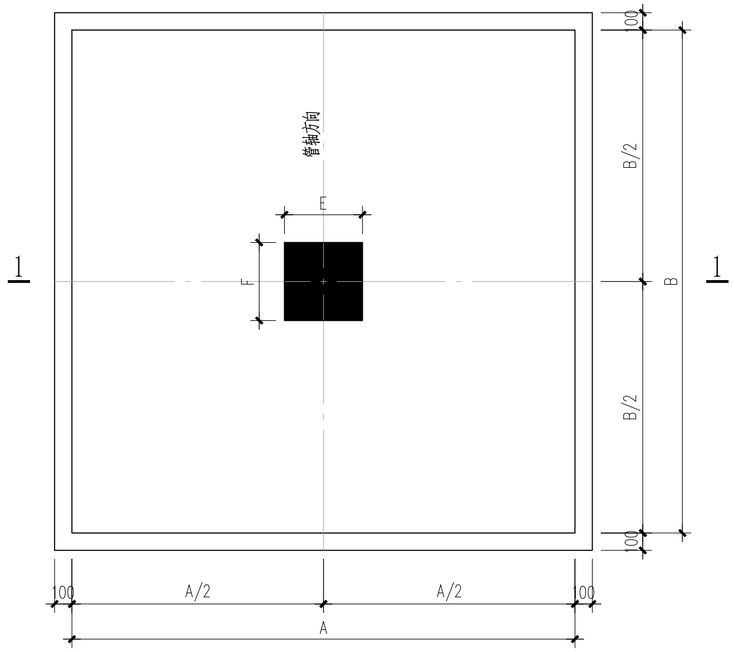

GDZJ-1*基础平面图

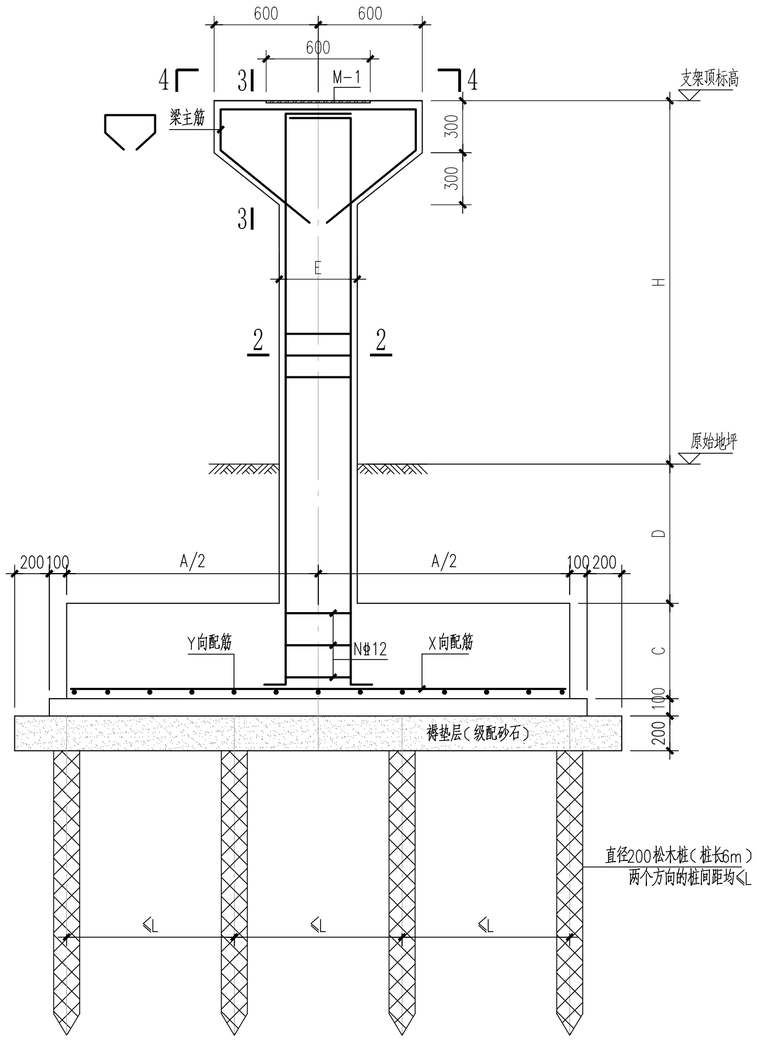

1-1

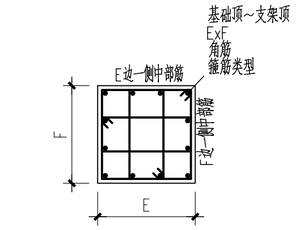

2-2 1:20

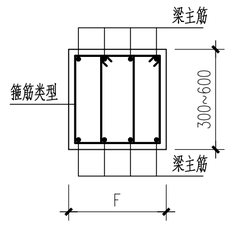

3-3 1:20

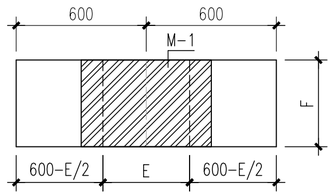

4-4 1:20

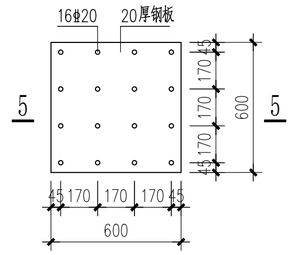

M-1 1:20

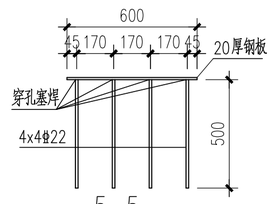

5-5 1:20

支架类型选用表

支架类型	适用范围	A	B	C	D	E	F	N	L	X向配筋	Y向配筋	2-2剖面配筋				3-3剖面配筋	
												角筋	E边一侧中部筋	F边一侧中部筋	箍筋类型	梁主筋	箍筋类型
GDZJ-1b	1.0m<H≤2.0m	4300	4300	750	1000	600	600	3	600	⌀14@100	⌀14@100	4⌀22	4⌀22	4⌀22	⌀12@100(6x6)	6⌀14	⌀8@100(4)

说明：

1. 混凝土强度等级除注明外均为C30,垫层为C20。柱混凝土保护层厚度25mm；梁混凝土保护层厚度25mm；基础混凝土保护层厚度40mm。
2. 本支架以第1层(填土：f_{ak}=70kpa)作为基础持力层，且基础底距离第3层(淤泥质粉质粘土)顶不应小于0.5m，当小于0.5m时，基础底下用0.5m厚的砂石级配料(压实系数不小于0.96)作换填处理；同时所有的基础均需设置松木桩，经估算复合地基承载力特征值为80kpa(L=600)，复合地基承载力应通过现场复合地基静载荷试验确定；基础四周回填土需夯实。
3. 结构钢采用Q235B，焊条E43，焊缝高6，满焊。
4. 外露钢结构均涂防锈漆两道，中间漆一道，面漆两道。

版次	版次说明	日期
A版1次		2025年3月14日

资格专用章	设计单位出图专用章

施工图未盖出图章无效。按规定应当进行审查的施工图，未盖施工图审查专用章不得使用。

浙江城建煤气热电设计院股份有限公司 设计咨询资质：甲级
ZHEJIANG GAS & THERMOELECTRICITY DESIGN INSTITUTE CO., LTD.(DESIGN & CONSULTING)

设计		工程名称	滨海热力有限公司高压供热管道扩容改造项目	工程编号	R3299C-S-24
校核				设计阶段	施工图设计
专业负责		子项名称	高压蒸汽管道	设计专业	结构
审核				比例	见图
项目负责		图名	GDZJ-1*结构图	图号	JGS-03
特种设备使用证				版次	A版1次

HA2 420X594